机器人选型手册 BEYOND EXPECTATION
ROBOT CATALOG

半导体机器人与设备Semiconductor Robot and Equipment

单臂大气机器人 SRBJ1A-AS3361

产品特色	应用领域
高洁净等级 Clean class 1	ETCH
高速传片 High transfer speed	PVD
碰撞保护 Collision protect function	PECVD
MAPPING MAPPING	MOCVD
SEMI认证 SEMI certification	MEMS
提供接口及末端定制 Customer tailored for interface&end effector	CMP
	COATING
	CLEAN
	DETECT
	TRACK

Specification

结构形式Mechanical Structure		柱坐标型/SCARA型Cylindrical Coordinate/SCARA	
自由度数 DOF		3	
手数量 Number of Arm		1	
最大运动范围 Moving Range	升降轴(Z轴)Up/Down(Z)-Axis	330	
	回转轴(T轴) Rotational(T)-Axis	350°	
	伸展轴(R轴) Extension(R)-Axis	立柱中心至R轴最大伸展处被搬运物体中心距离535mm Distance from pillar center to the moving objects center of the biggest R-axis stretching is R535mm	
全行程最小时间 Minimum running time	升降轴(Z轴)Up/Down(Z)-Axis	2s	
	回转轴(T轴) Rotational(T)-Axis	2s	
	伸展轴(R轴) Extension(R)-Axis	2s	
重复定位精度 Repeatability	升降轴(Z轴)Up/Down(Z)-Axis	±0.1mm (3σ)	
	回转轴(T轴) Rotational(T)-Axis	±0.01°(3σ)	
	伸展轴(R轴) Extension(R)-Axis	±0.1mm (3σ)	
负载能力(仅被搬运物体) Payload (Only by carrying objects)		负载≤300mm芯片 payload≤300mm chip	
机械手带负载最小回转半径 Minimum Rotation Radius with load		300mm	245
		200mm	220
洁净度Clean Class		CLASS 1	
本体重量 Body Weight		约41kg	
电源Power Supply		VAC 220V±10%	

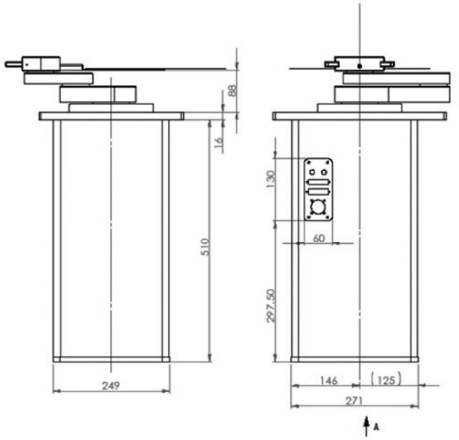

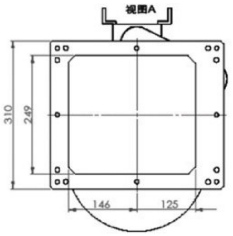

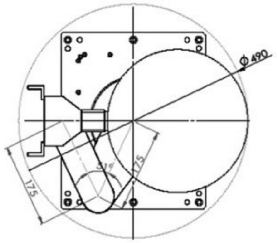

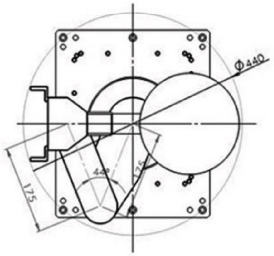

扫描添加新松微信
实时了解新松动态

http://www.siasun.com
新浪微博：http://weibo.com/siasunrobot
Add:中国沈阳浑南新区金辉街16号

SIASUN 新松
新松机器人自动化股份有限公司
SIASUN ROBOT & AUTOMATION CO., LTD.