机器人选型手册 BEYOND EXPECTATION
ROBOT CATALOG

半导体机器人与设备Semiconductor Robot and Equipment

双臂大气机器人 SRBJ1D-AS4441

产品特色	应用领域
高洁净等级 Clean class 1	ETCH
高速传片 High transfer speed	PVD
碰撞保护 Collision protect function	PECVD
MAPPING MAPPING	MOCVD
SEMI认证 SEMI certification	MEMS
提供接口及末端定制 Customer tailored for interface&end effector	CMP
	coating
	CLEAN
	detect
	track

Specification

结构形式Mechanical Structure		柱坐标型/SCARA型Cylindrical Coordinate/SCARA
自由度数DOF		4
手数量 Number of Arm		2
最大运动范围 Moving Range	升降轴(Z轴)Up/Down(Z)-Axis	450mm
	回转轴(T轴) Rotational(T)-Axis	350°
	伸展轴(R轴) Extension(R)-Axis	R535mm
全行程最小时间 Minimum running time	升降轴(Z轴)Up/Down(Z)-Axis	2s
	回转轴(T轴) Rotational(T)-Axis	2s
	伸展轴(R轴) Extension(R)-Axis	2s
重复定位精度 Repeatability	升降轴(Z轴)Up/Down(Z)-Axis	±0.1mm (3σ)
	回转轴(T轴) Rotational(T)-Axis	±0.01° (3σ)
	伸展轴(R轴) Extension(R)-Axis	±0.01mm (3σ)
负载能力(仅被搬运物体)Payload (Only by carrying objects)		负载小于300mm芯片 payload≤300mm chip
机械手带负载最小回转半径 Minimum Rotation Radius with load		300mm
洁净度Clean Class		CLASS 1
本体重量Body Weight		41kg
电源Power Supply		VAC 220V±10%

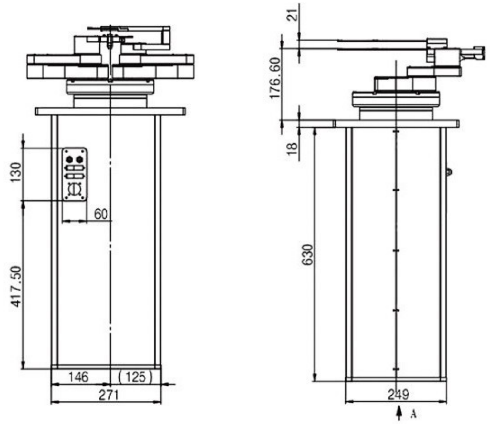

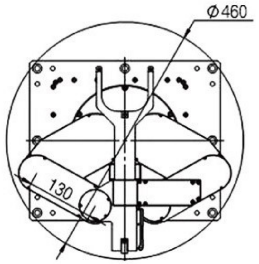

上安装板尺寸

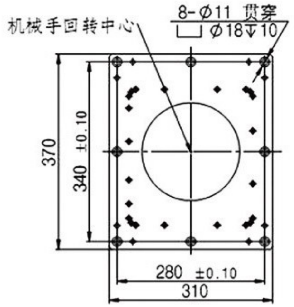

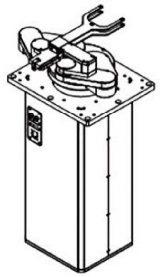

视图 A

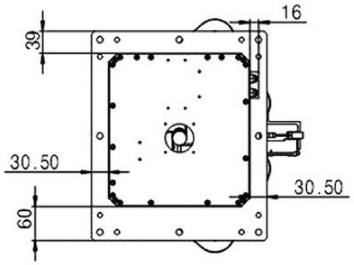

SIASUN 新松
新松机器人自动化股份有限公司
SIASUN ROBOT & AUTOMATION CO., LTD.